КОМПЛЕКСНОЕ ПРОЕКТИРОВАНИЕ АСПЕКТ

Общество с ограниченной ответственностью

«АСПЕКТ»

Реконструкция с увеличением мощности по выпуску молоди сига до 750 тысяч штук в год экспериментального рыбоводного цеха ФГБУ «Главрыбвод», расположенного по адресу: пос. Лесной, Зеленоградский район, Калининградская область.

ПРОЕКТНАЯ ДОКУМЕНТАЦИЯ

Раздел 5. «Сведения об инженерном оборудовании, о сетях инженерно-технического обеспечения, перечень инженерно-технических мероприятий, содержание технологических решений»

Подраздел 7.2. «Мероприятия по антитеррористической защищенности»

15-20-ИОС7.2

Генеральный директор Татищев К. В.

Главный инженер проекта Дементьев П.А.

2020

Взам. инв. №

Подпись и дата

Инв. № подл.

№	Обозначение	Наименование	Примечание
	15-20-ИОС7.2-С	Содержание тома	
		ТЕКСТОВАЯ ЧАСТЬ	
	15-20- ИОС7.2.ПЗ	Пояснительная записка	
		ГРАФИЧЕСКАЯ ЧАСТЬ:	
	Лист 1	Структурная схема СКУД	
	Лист 2	План сети СКУД	
	Лист 3	Схема устройства ограждения земельного участка. М 1:500	

Согласовано

Взамен инв.

Подпись и дата

Инв. № подл.

Изм.	Кол.уч	Лист	№док	Подп.	Дата	15-20- ИОС7.2			
Разраб.		Дементьев			01.21	Содержание тома	Стадия	Лист	Листов
ГИП		Дементьев			01.21				1
Н.контр.		Федченко			01.21		ООО " АСПЕКТ"		

СОДЕРЖАНИЕ

1 Общие сведения **2**

1.1 Исходные данные и требования 2

1.2 Обоснование типа защиты помещений здания 2

2 Основные технические решения, принятые в проекте **2**

2.1 Монтаж кабеля 2

2.2 Электропитание 2

2.3 Указание мер безопасности 2

3 Использованные нормативные документы по разработке документации **3**

Согласовано

Взамен инв.

Подпись и дата

Инв. № подл.

Изм.	Кол.уч	Лист	№док	Подп.	Дата	15-20- ИОС7.2.ПЗ		
Разраб.		Дементьев			01.21	Пояснительная записка	Стадия	Лист	Листов
ГИП		Дементьев			01.21			1	3
Проверил							ООО " АСПЕКТ"		
Н. контр.		Федченко			01.21				

1 Общие сведения

1.1 Исходные данные и требования

Документация разработана на основании материалов и исходных данных, полученных разработчиками проектных материалов в ходе проектирования, с учетом требований и рекомендаций документов в соответствии с перечнем приведенном, в разделе 3 настоящего тома.

1.2 Обоснование типа защиты помещений здания

Согласно СП 132.13330.2011 в здании предусматривается система контроля и управления доступом (СКУД).

2 Основные технические решения, принятые в проекте

Проектом предусматривается система контроля и управления доступом (СКУД) на базе оборудования:

- С2000-2 – контроллер СКУД
- С2000-Proxy – считыватель карт доступа
- кнопка выхода
- замок электромагнитный ML300
- извещатель магнитоконтактный ИО 102-32
- кнопка разблокировки э/м замка ИОПР 513/101-2.

Для прохода через точки доступа используются бесконтактные карты и кнопки выход.

Для разблокировки э/м замков при пожаре предусматривается НЗ реле АУПС и кнопки ИОПР 513/101-2, которые подключаются в разрыв цепи питания э/м замков.

2.1 Монтаж кабеля

Подключение оборудования к контроллерам СКУД выполняется кабелем КПСВВнг(А)-LS 4х2х0,5. Кабели проложить в монтажных коробах 10х20 мм.

2.2 Электропитание

Резервное питание СКУД обеспечивается блоками питания с АКБ. Согласно ГОСТ Р 51241-2008 время работы от резервного источника питания принимается равным 0,5 ч. Переход на резервное питание осуществляется автоматически без нарушения установленных режимов работы и функционального состояния средств СКУД.

Защитное зануление и заземление систем безопасности должно быть выполнено в соответствии с требованиями ПУЭ, СНиП 3.05.06-85 «Электротехнические устройства», ГОСТ 12.1.030-81 «ССБТ. Электробезопасность. Защитное заземление, зануление» и технической документацией завода-изготовителя на аппаратуру

2.3 Указание мер безопасности

При установке и эксплуатации оборудования следует руководствоваться положениями «Правил техники безопасности при эксплуатации электроустановок потребителей» и «Правил эксплуатации электроустановок потребителей».

К работам по монтажу, установке, проверке, обслуживанию прибора должны допускаться лица, имеющие квалификационную группу по технике безопасности не ниже III на напряжение до 1000 В.

3 Использованные нормативные документы по разработке документации

1 СП 132.13330.2011 Обеспечение антитеррористической защищенности зданий и сооружений. Общие требования проектирования;
2 ГОСТ Р 51241-2008 Средства и системы контроля и управления доступом. Классификация. Общие технические требования. Методы испытаний
3 ПУЭ «Правила устройства электроустановок»;
4 ГОСТ Р 21.1101-2013 «Система проектной документации для строительства. Основные требования к проектной и рабочей документации»;
5 ГОСТ 2.105-95 Единая система конструкторской документации. Общие требования к текстовым документам

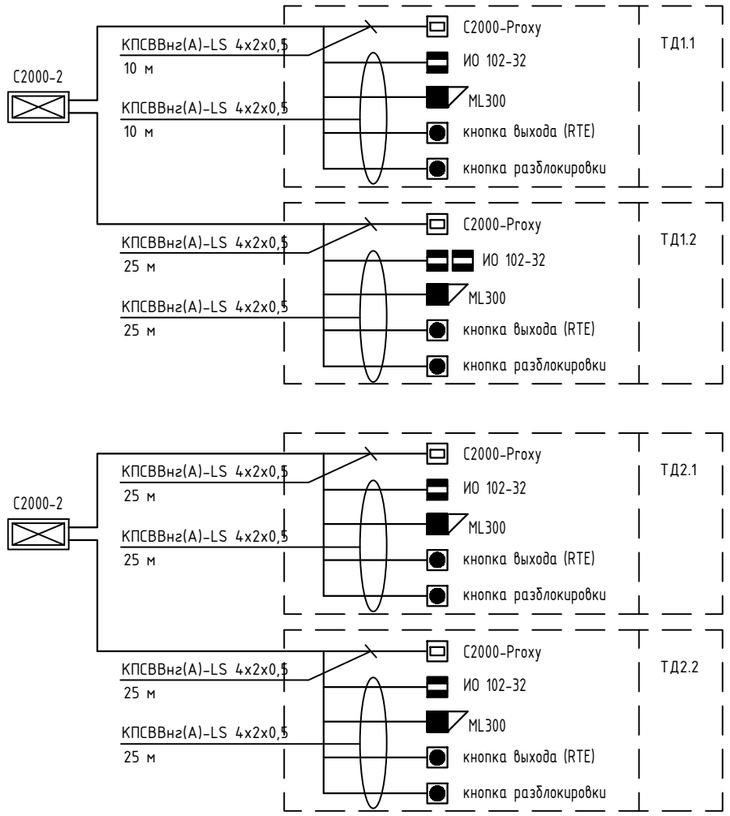

Условные обозначения

Обозначение	Наименование
	Извещатель охранный магнитоконтактный
	Proximity-считыватель
	Замок электромагнитный
	Кнопка выхода (RTE)/кнопка разблокировки замка
	Контроллер СКУД

Согласовано

Взам. инв. №

Подп. и дата

Инв. № подл.

Изм.	Кол.уч.	Лист	№ док	Подп.	Дата
Разработал					01.21
ГИП		Дементьев			01.21
Н.контр.		Федченко			01.21

15-20-ИОС7.2

Реконструкция с увеличением мощности по выпуску молоди сига до 750 тысяч штук в год экспериментального рыбоводного цеха ФГБУ «Главрыбвод», расположенного по адресу: пос. Лесной, Зеленоградский район, Калининградская область

Схема принципиальная сети СКУД

Стадия	Лист	Листов
П	1	3

Общество с ограниченной ответственностью
ООО "АСПЕКТ"
г.Калининград, ул. Космонавта Леонова, 22, оф. 5
+7(4012)956220 info@aspect39.ru

Копировал

Формат А2

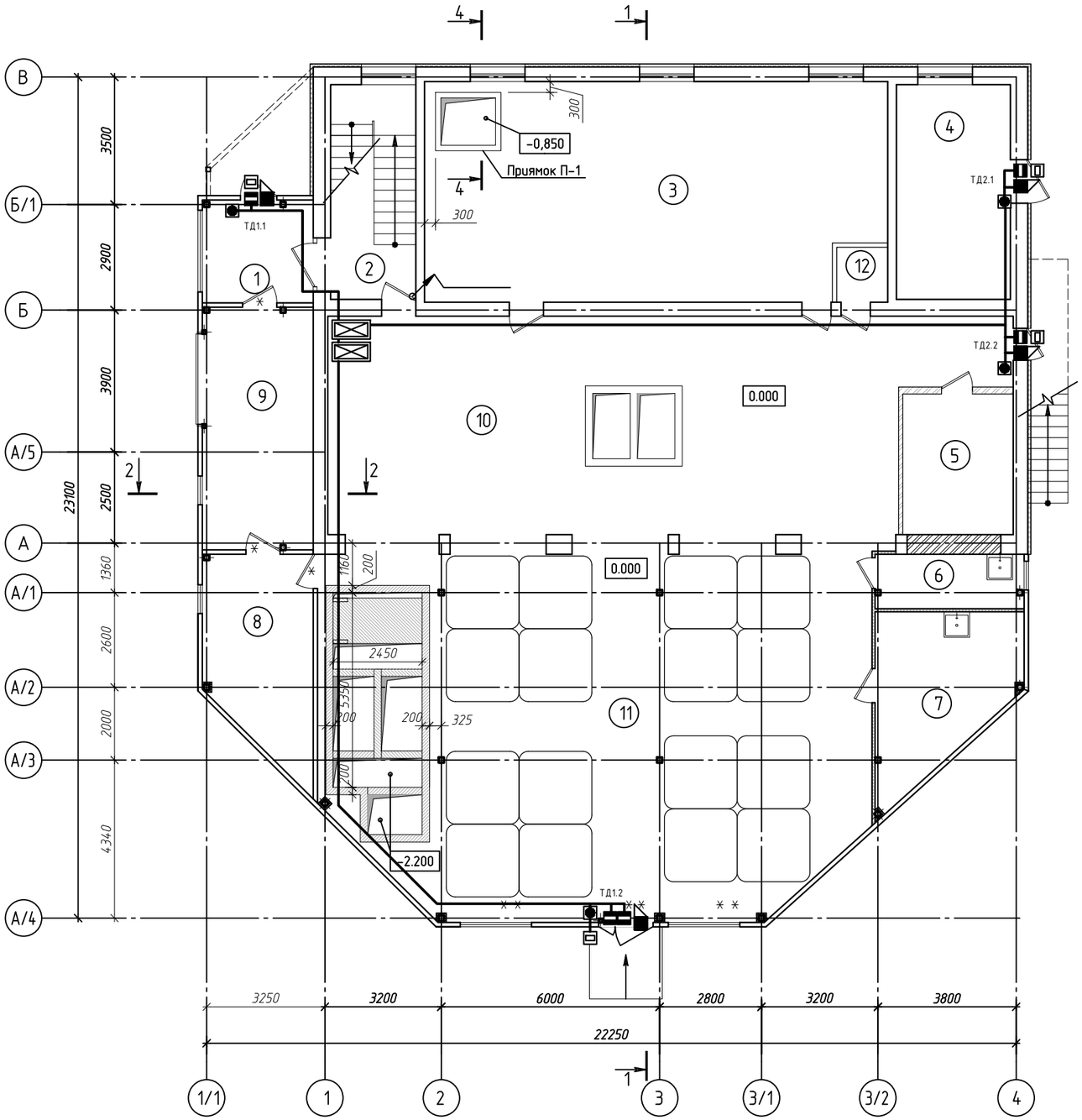

Экспликация помещений 1-го этажа

Номер помещения	Наименование	Площадь, м²	Кат. помещения
1	Тамбур	8,62	
2	Лестничная клетка	13,8	
3	Личиночное отделение	77,14	Д
4	Котельная	18,5	ВЗ
5	Инкубационное отделение	11,73	Д
6	Кладовая	6,09	
7	Отделение живых кормов	16,16	Д
8	Кислородная станция	15,85	ВЗ
9	Склад кормов	20,65	ВЗ
10	Мальковое отделение №1	100,28	Д
11	Мальковое отделение №2	144,81	Д
12	С/у	1,89	

Согласовано

Взам. инв. №

Подп. и дата

Инв. № подл.

Изм.	Кол.уч.	Лист	№ док	Подп.	Дата
Разработал					01.21
ГИП		Дементьев			01.21
Н.контр.		Федченко			01.21

15-20-ИОС7.2

Реконструкция с увеличением мощности по выпуску молоди сига до 750 тысяч штук в год экспериментального рыбоводного цеха ФГБУ «Главрыбвод», расположенного по адресу: пос. Лесной, Зеленоградский район, Калининградская область

Стадия	Лист	Листов
П	2	

План сети СКУД

Общество с ограниченной ответственностью
ООО "АСПЕКТ"
г.Калининград, ул. Космонавта Леонова, 22, оф. 5
+7(4012)956220 info@aspect39.ru

Копировал

Формат А2

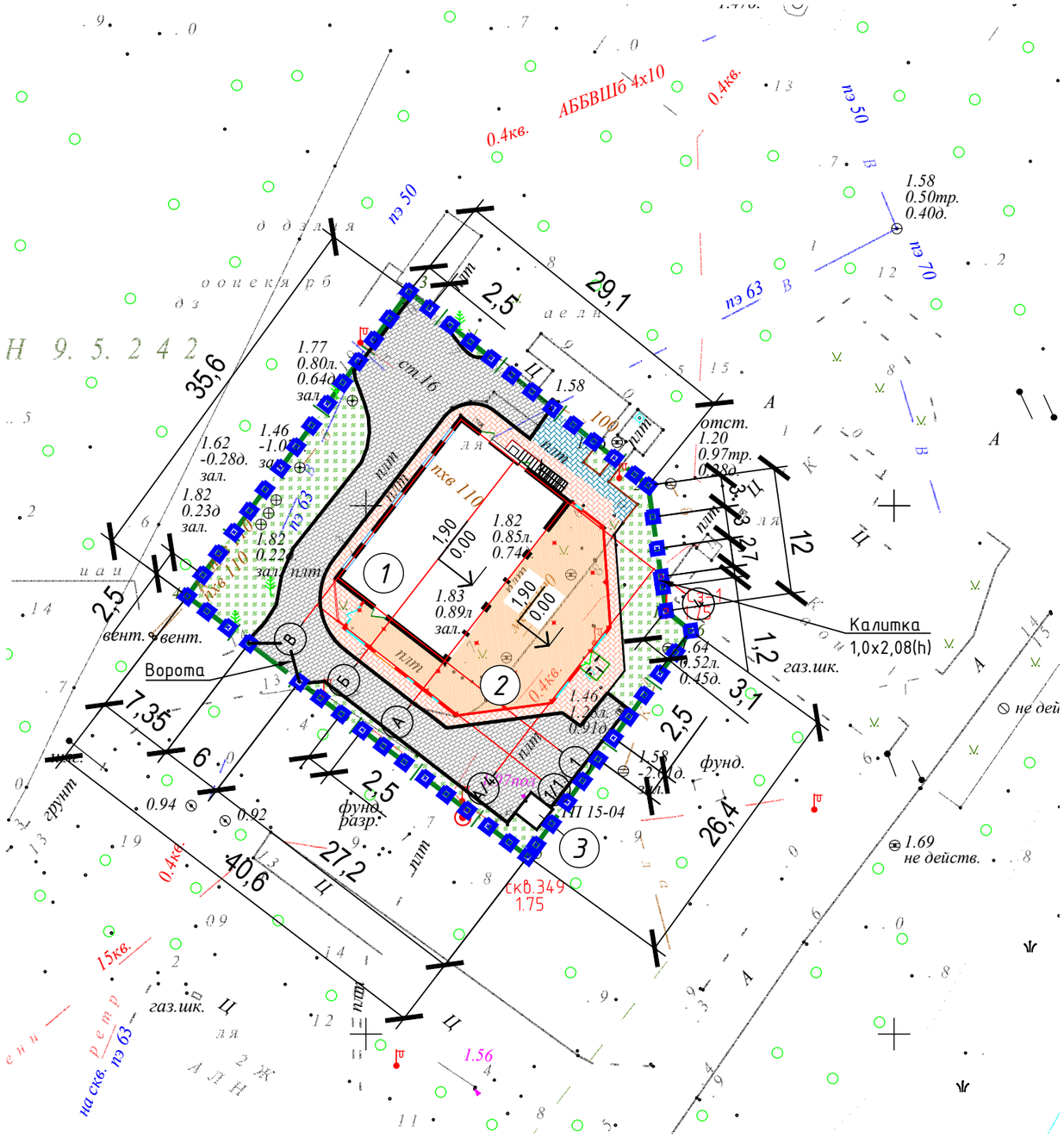

Экспликация зданий, сооружений и площадок

Номер на плане	Наименование	Примечание
1	Экспериментальный рыбоводный цех	сущ.
2	Экспериментальный рыбоводный цех. Пристраиваемая часть здания	проектир.
3	Трансформаторная подстанция	сущ.

УСЛОВНЫЕ ОБОЗНАЧЕНИЯ:

Граница земельного участка 39:05:020402:2

Стойка забора

Взам. инв. №	Подп. и дата	Инв. № подл.

Изм.	Кол.уч	Лист	№ док.	Подп.	Дата	15-20-ИОС7.2		
						Реконструкция с увеличением мощности по выпуску молоди сига до 750 тысяч штук в год экспериментального рыбоводного цеха ФГБУ «Главрыбвод», расположенного по адресу: пос. Лесной, Зеленоградский район, Калининградская область		
Разработал		Шпачук			01.21		Стадия	Лист	Листов
							П	3	
Н. контр.		Федченко			01.21	Схема устройства ограждения земельного участка. М 1:500	Общество с ограниченной ответственностью ООО "АСПЕКТ" г.Калининград, ул. Космонавта Леонова, 22, оф. 5 +7(4012)956220 info@aspect39.ru	
ГИП		Дементьев			01.21			

А3

Позиция	Наименование и техническая характеристика	Тип, марка, обозначение документа, опросного листа	Код оборудования, изделия, материала	Завод - изготовитель	Единица измерения	Количество	Масса единицы, кг	Примечание
1	2	3	4	5	6	7	8	9
	СКУД							
	Кнопка выхода				шт.	4		
	Замок электромагнитный ML300				шт.	4		
	Извещатель магнитоконтактный ИО 102-32				шт.	5		
	Кнопка разблокировки э/м замка ИОПР 513/101-2				шт.	4		
	Блок питания Скат-1200				шт.	1		
	АКБ 12В, 12Ач				шт.	1		
	Бесконтактная карта				шт.	3		
	Кабель КПСнг(А)-FRLS 4х2х0,5				м	170		
	Короб ПВХ 20х10 мм				м	70		

Согласовано

Взам. инв. №

Подпись и дата

Инв. № подл.

Изм.	Кол.уч	Лист	№док	Подп.	Дата
Разработал		Ступицкий			01.21
ГИП		Дементьев			01.21
Проверил					
Н. контр.		Федченко			01.21

15-20-ИОС7.2.С

Реконструкция с увеличением мощности по выпуску молоди сига до 750 тысяч штук в год экспериментального рыбоводного цеха ФГБУ «Главрыбвод», расположенного по адресу: пос. Лесной, Зеленоградский район, Калининградская область

Стадия	Лист	Листов
П		1

Спецификация оборудования, изделий и материалов

ООО " АСПЕКТ"